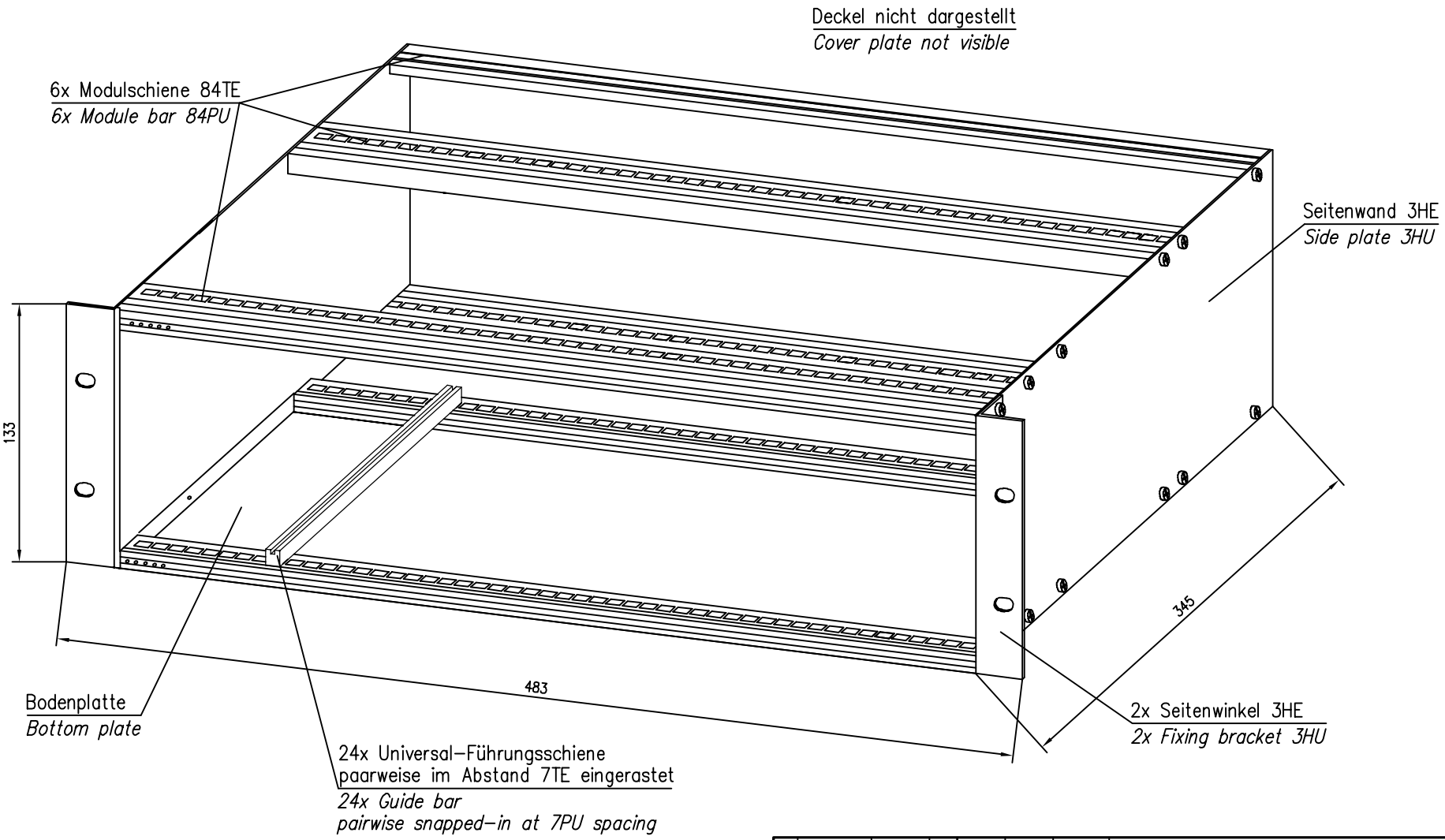


| | | | | | | | | |
|---|---|---|---|---|---|---|---|---|
| | | | | 2002 | Tag | Name | Werkstoff | Aluminium |
| | | | | Gez. | 21.06.02 | OH | | |
| | | | | Gepr. | 21.10.02 | SW | Oberfläche | farblos eloxiert / *anodized, transparent* |
| | | | | Norm | | | | |
| | | | | Maßstab 1:2 | Benennung 19" Baugruppenträger 3HE/84TE *19" Fo Module Carrier 3HU/84PU* | | | Telegärtner Gerätebau GmbH |
| | | | | Maße ohne Toleranz–ang. nach | Unterl.–Art K | Zeichn.–Nr. H02032A0030 | | |
| a | 14458 | 25.04.03 | KR | DIN 7168 mittel | Ersatz für EWA20090–20 | | | |
| Änd.–Zust. | Änderungs–Mitteilung | Tag | Name | | | | | |

Alle Rechte vorbehalten © Telegärtner Gerätebau GmbH 01774 Höckendorf Frauenstrasse 1 Telefon 035055/6820 Telefax 035055/61224